Internordic AB
Postadress: Box 105, 571 22 Nässjö
Besöksadress: Lerbacksgatan 3, Bråna Industriområde, 571 38 Nässjö
075-24 24 940 | info@internordic.com | www.internordic.com

SHIMS DIN 988

S06007503
60X75X0.3 SHIMS DIN 988

- Används vanligtvis för att reducera axiellt spel
- Hårdhet 49 till 54 HRC
- Många olika tjocklekar
- Dimensionsserie från Ø3 mm till Ø170 mm

Produktbeskrivning

Shims tillverkade för användning tillsammans med lager används för att på ett enkelt och
snabbt sätt kunna korrigera axiella spel. Sortimentet baseras på lagermått och tillhandahålls normalt i tjocklekar ifrån 0,1-2,0 mm, tjockare än så benämns vanligen stödbricka.

Teknisk data
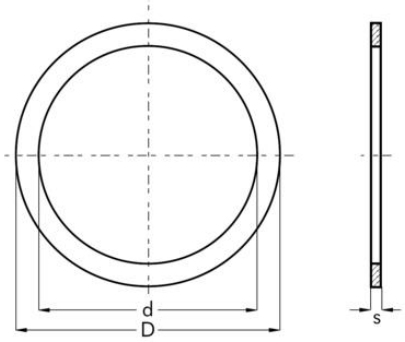
d1	60 mm
d2	75 mm
s	0,3 mm